Robex Doté d'un moteur phase IIIB (EU)

160W-9A

MOVING YOU FURTHER

HYUNDAI HEAVY INDUSTRIES

*Photo non contractuelle

HYUNDAI

LA FIERTE A L'OEUVRE

Hyundai Heavy Industries s'efforce de produire des engins de terrassement à la pointe des technologies afin d'offrir à chaque opérateur des performances maximales, une manœuvrabilité optimale, une configuration versatile et des technologies qui ont fait leur preuve.

Soyez fier de votre travail avec Hyundai!

*Photo non contractuelle

Robex 160W-9A

Présentation de la machine

Technologie du moteur

Moteur Cummins Tier 4 Interim et Phase IIIB (EU) fiable, d'un bon rendement énergétique, à faibles émissions et niveau sonore.

Améliorations du système hydraulique

Nouveau système hydraulique breveté pour une maniabilité optimale / Conception de soupape de commande améliorée pour une plus grande efficacité et un fonctionnement en douceur / Dispositif novateur de priorité automatique accordée à la flèche ou à la rotation pour optimiser la vitesse / Nouvelle option de surpuissance automatique pour augmenter la puissance au moment voulu / Amélioration du système de régénération de débit de flèche abaissée et de balancier rentré pour augmenter la vitesse et l'efficacité.

Compartiment de pompe

Conçues par Kawasaki, les pompes à piston axial en ligne avec volume variable, sont fiables et puissantes et sont également les plus performantes du marché
Nouveau bloc solénoïde compact équipé de 3 électrovannes, une vanne EPPR, un accumulateur de clapet antiretour et un filtre pilote - contrôle du déplacement à 2 vitesses, de surpuissance automatique, de priorité de la flèche et du verrouillage de sécurité.

Cabine de l'opérateur améliorée

Visibilité améliorée

Cabine plus grande avec amélioration de la visibilité / Fenêtre de toit transparente pour améliorer la ventilation et la visibilité
Vitre latérale droite plus grande, en une seule pièce pour une plus grande visibilité à droite
Vitres en verre de sécurité sur tous les côtés - coût inférieur à celui du polycarbonate, ne se raye pas et ne perd pas son éclat
Pare-soleil rabattable pour le confort de l'opérateur / Joint de vitre avant plus discret pour améliorer la visibilité de l'opérateur

Structure de cabine rigide

Nouvelle construction de tube acier pour renforcer la sécurité, la protection et la durabilité
Nouveau mécanisme d'ouverture/fermeture de vitre conçu avec câble et ressort d'assistance au relevage, ainsi qu'un loquet unique

Siège et console améliorés

Leviers de commande ergonomiques équipés de boutons auxiliaires commandant l'utilisation des accessoires. Avec un nouveau style plus épuré
Suspension chauffée (de série) ou suspension pneumatique avec chauffage en option
Nouvelles consoles avec manettes - désormais réglables en hauteur en poussant simplement le bouton
Siège intégré avec consoles - réduction de la fatigue pour l'opérateur

Module d'écran innovant de 7 po en couleur avec écran tactile

Nouvel écran d'affichage LCD couleur avec jauges numériques pour faciliter la lecture de la température de l'huile hydraulique, de la température de l'eau et du niveau de carburant. Simplification du design pour faciliter les réglages et les diagnostics. De nouvelles options améliorées comme la caméra de recul, sont également intégrées dans le moniteur.
3 modes de puissance : (P) Puissance, (S) Standard, (E) Économie, 2 modes de fonctionnement : excavatrice/accessoire, (U) mode utilisateur pour respecter les préférences de l'opérateur
Amélioration des options d'autodiagnostic avec possibilité de téléchargement GPS
Le flux à une pompe ou à deux pompes pour accessoires en option peut désormais être sélectionné via le tableau de bord
Nouveau système antivol par mot de passe
La vitesse de la flèche et la régénération du débit de balancier peuvent être sélectionnées sur le moniteur.
La surpuissance automatique est désormais disponible - sélection (marche/arrêt) avec le moniteur.
Puissance du chauffage et de la climatisation avec commande automatique de climatisation.

RMS (Remote Management System). Le RMS (système de gestion à distance) fonctionne grâce à la technologie satellitaire/GPS et optimise au maximum le service client et l'assistance.

PRÉCISION

Les technologies révolutionnaires appliquées au système hydraulique permettent aux pelles sur chenilles de la série 9A de creuser plus vite, en douceur et avec une plus grande maîtrise.

*Photo non contractuelle

Une puissance assistée par ordinateur

Le système de pointe CAPO (optimisation de puissance assistée par ordinateur) ajuste la puissance du moteur et de la pompe pour la maintenir à un niveau optimal, ce qui permet maintenir les meilleures prestations tout en réduisant la consommation de carburant. Le dispositif de décélération automatique et l'augmentation de puissance font également partie des caractéristiques supplémentaires du système. L'écran LCD affiche le régime moteur, la température du liquide de refroidissement et de l'huile hydraulique. Les opérateurs peuvent définir leurs propres préférences en accordant la priorité à la flèche ou à la rotation, en sélectionnant le et les accessoires en option via l'activation d'un bouton.

Mode puissance

Le mode Puissance maximise la vitesse et la puissance de la machine pour obtenir une productivité maximale. Le mode Standard configure un régime fixe, réduit, pour une performance optimale et une meilleure économie de carburant. Le mode Économie assure un débit et une puissance de motorisation précis en fonction des conditions de charge, de manière à maximiser l'efficacité de la consommation et la maniabilité de l'engin.

Mode de travail

Grâce aux différents modes de travail, l'opérateur peut sélectionner les opérations d'excavation générales, les accessoires à circuit simple (marteau hydraulique, par exemple) ou à circuit double (broyeur).
Les paramètres de débit peuvent être préconfigurés directement sur le module d'affichage.

Mode utilisateur

Le mode Utilisateur permet à l'opérateur de configurer le régime moteur, le débit de sortie des pompes, le ralenti et les autres paramètres de la machine en fonction de ses préférences personnelles.

Les améliorations du système hydraulique

Pour optimiser la précision de ses machines, Hyundai a redessiné le système hydraulique de façon à offrir à l'opérateur une maniabilité ultra-sensible et une manœuvrabilité de tout premier plan. Les électro proportionnels équipant les tiroirs hydrauliques sont conçues pour assurer à chaque fonction un débit plus précis nécessitant moins d'efforts. Les valves hydrauliques améliorées, les pompes à piston à débit variable, les commandes de pilotage ultra-sensibles et les pédipulateurs donnent à n'importe quel opérateur la sensation de travailler en souplesse. Les propriétés améliorées de cet engin comprennent la régénération du débit du bras et de la flèche, un bloc distributeur de haute technologie et un dispositif novateur de priorité automatique accordée à la flèche ou à la rotation pour assurer les meilleures performances possibles, quelle que soit l'application.

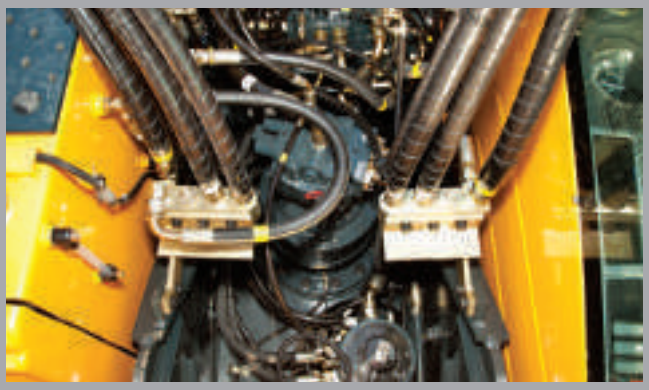

Priorité automatique de sélection de la flèche ou de la rotation

Cette fonction intelligente adapte l'équilibre idéal du débit hydraulique en fonction du mode de fonctionnement de la flèche et de la rotation que nécessite votre application. Le système CAPO contrôle les opérations hydrauliques et ajuste l'équilibre pour maximiser la performance et la productivité.

PERFORMANCES

La conception de la série 9A vise à un maximum de performances pour que l'opérateur soit le plus productif possible.

*Photo non contractuelle

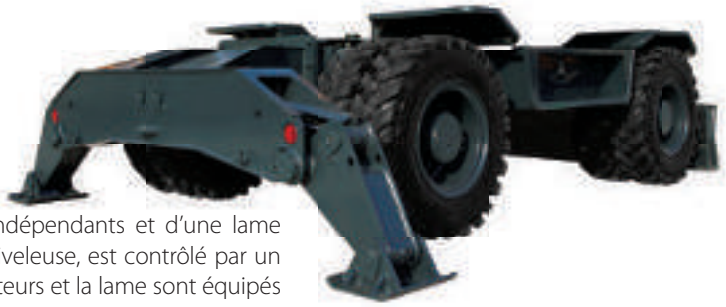

Stabilisateurs indépendants

Les pelles sur pneus peut être dotée de quatre stabilisateurs indépendants ou de deux stabilisateurs indépendants et d'une lame niveleuse. Chaque stabilisateur, de même que la lame niveleuse, est contrôlé par un commutateur ainsi que par le levier de lame. Les stabilisateurs et la lame sont équipés de protections de cylindre pour une plus grande sécurité.

Système de translation

Un système automatique de régulation de la vitesse de croisière facilite la circulation sur longues distances à vitesse fixe. Un dispositif automatique de verrouillage du chassis peut être activé pour améliorer la stabilité et la sécurité des opérations. Un système de translation au ralenti améliore la manoeuvrabilité et la finesse du contrôle. Une pédale de translation en marche avant/arrière, disponible en option, permet à l'opérateur de choisir d'utiliser la pédale de circulation lors de manoeuvres en mode Travail tout en se servant de la commande au levier en cas de déplacement en mode circulation.

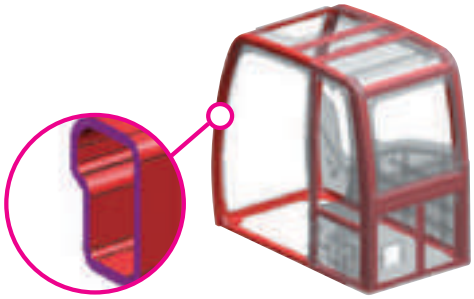

Résistance structurelle

La structure de la série 9A se compose de tubes plus fins mais plus robustes, pour augmenter à la fois la sécurité et la visibilité. L'acier haute résistance et faible contrainte est intégralement soudé pour que le châssis inférieur et supérieur soient plus robustes et plus durables. L'intégrité structurelle a été testée par le biais de l'analyse FEM (méthode éléments finis) et des essais sur la durabilité à long terme.
La cabine ROPS (cadre de protection contre le retournement) peut être installée pour mieux protéger l'opérateur.

Moteur CUMMINS QSB 6.7

Le moteur CUMMINS combine des commandes électroniques de pointe et un système d'autodiagnostic dont les performances sont particulièrement fiables. La combinaison d'un système de rampe commune haute pression et d'une technologie de pointe de chambre de combustion a pour effet une augmentation de la puissance, une meilleure réponse transitoire et une réduction de la consommation de carburant. Le moteur Cummins est conforme aux normes d'émissions actuelles, y compris la norme Tier 4 interim de l'EPA et la norme européenne Niveau III-B.

PRÉFÉRENCES

Un opérateur, qui configure sa machine selon ses besoins, prend plaisir à son travail.
La série 9A respecte les préférences de l'opérateur en matière de confort, de facilité d'utilisation et de maniabilité.

*Photo non contractuelle

Cabine spacieuse assurant une excellente visibilité

La cabine spacieuse a été conçue dans un souci d'ergonomie, pour réduire les niveaux de bruit et offrir encore une meilleure, visibilité. Le pare-brise panoramique, combiné aux vastes vitres arrière et latérales, garantit une excellente visibilité dans toutes les directions. Une conception ergonomique équilibrée de la cabine place l'opérateur dans une position parfaite pour travailler en sécurité.

Confort de l'opérateur

Dans la cabine de la série 9A, vous pouvez facilement régler le siège, la console et les accoudoirs pour obtenir le confort souhaité. Le siège intégré avec console absorbe les vibrations de la console grâce aux suspensions du siège et réduit la fatigue de l'opérateur. Le confort global de l'opérateur est amélioré par d'autres réglages préférentiels, notamment la climatisation haute capacité entièrement automatique, le toit ouvrant en verre polycarbonate transparent, un pare-soleil large facile à régler et le lecteur radio/USB.

Sans stress

Le travail est en soi une source de stress suffisante pour que l'environnement où vous l'exécutez n'y ajoute pas son grain de sel. Les pelles Hyundai de la série 9A proposent un habitacle amélioré, un surcroît d'espace et un siège confortable pour minimiser le stress de l'opérateur. Un puissant système de climatisation garantit à ce dernier le maintien de la température ambiante de son choix. Un système audio de pointe, une radio AM/FM stéréo et une fonction de lecture MP3, assorties d'une télécommande, a été installé pour vous permettre d'écouter vos musiques favorites. L'opérateur peut même téléphoner tout en travaillant grâce à la fonction mains-libres du téléphone.

Système à clé intelligente

Les pelles sur chenilles de la série 9A sont dotées en option d'une clé intelligente. L'opérateur peut ainsi appuyer sur le démarreur pour démarrer sans insérer de clé de contact.

Opérateur - Tableau de bord convivial

Le nouveau tableau de bord a été amélioré avec un écran couleur LCD tactile de 7 pouces de large ce qui permet à l'opérateur de sélectionner ses préférences d'utilisation de l'engin. La sélection du mode de puissance et de fonctionnement, les fonctionnalités d'auto-diagnostic, une caméra de vision arrière en option, des listes de vérification de maintenance, un dispositif de démarrage sécurisé et des fonctions vidéo sont intégrés à l'écran pour rendre l'engin encore plus polyvalent et l'opérateur plus productif.
Le nouveau transmetteur FM transmet un signal vers le lecteur radio/USB avec la même fréquence que le tableau de bord. Le lecteur transmet le signal audio via le haut-parleur interne dans la cabine. Le système vidéo et le microprogramme peuvent être actualisés avec le support d'hébergement USB. Un support articulé permet quant à lui de régler le tableau de bord pour une meilleure visibilité.

Contrôle de l'angle d'inclinaison

RENTABILITÉ

Les machines de la série 9A ont été développées pour maximiser la rentabilité grâce à une meilleure consommation de carburant, des fonctionnalités améliorées et des composants résistants.

*Photo non contractuelle

Consommation de carburant

Les pelles hydrauliques de la série 9A ont été développées pour en faire plus avec moins de carburant. Les innovations qu'elles intègrent, comme l'embrayage de ventilateur à vitesse variable, le système automatique de décélération en trois paliers et le nouveau mode Économie aident à économiser le carburant et à réduire l'impact sur l'environnement.

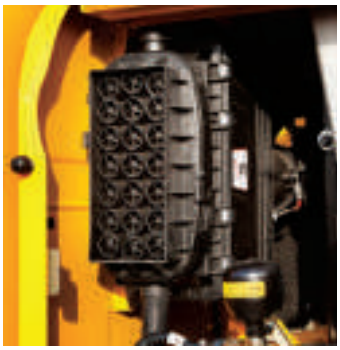

Hi-mate (Système de gestion à distance)

Hi-mate, le système de gestion à distance développé par Hyundai et recourant à la technologie satellitaire GPS, offre à nos clients le niveau le plus élevé de service et d'assistance-produit. Hi-mate permet aux propriétaires de bénéficier du suivi des performances de la machine, de vérifier sa localisation et d'accéder à distance à des informations diagnostiques grâce à une simple connexion Internet.

Accès facile

Grâce à la facilité d'accès, les filtres, les différents points de graissage, les fusibles, ainsi qu'aux éléments informatiques de la machine, le tout combiné à l'ouverture grand angle des compartiments, l'entretien des pelles hydrauliques de la série 9A est un véritable plaisir pour les techniciens.

Composants à durabilité accrue

Les nouvelles douilles haute durabilité sont conçues pour de longs intervalles de lubrification. Les cales en polymère résistantes à l'usure réduisent le niveau de bruit et l'usure des douilles. Les filtres hydrauliques à longévité accrue durent jusqu'à 1000 heures. Tandis que la nouvelle huile hydraulique à durée de vie élevée ne doit être remplacée que toutes les 5000 heures.

Caractéristiques R160W-9A

MOTEUR THERMIQUE

MODÈLE		CUMMINS QSB6.7
Type		Moteur diesel à 4 temps, 6 cylindres en ligne, injection directe, avec turbocompresseur, refroidisseur air-air, faibles émissions
Puissance au volant nominale		
SAE	J1995 (Brute)	165 Ch (123 kW) à 2200 tr/mn
	J1349 (Nette)	155 Ch (115 kW) à 2200 tr/mn
DIN	6271/1 (Brute)	167 Ch (123 kW) à 2200 tr/mn
	6271/1 (Nette)	157 Ch (115 kW) à 2200 tr/mn
Couple max.		74,7 kgf.m (540 lbf.ft) à 1500 tr/mn
Alésage x course		107 x 124 mm (4.21" x 4.88")
Cylindrée		6700 cc (409 in³)
Batterie		2 x 12 V x 100 Ah
Démarreur		24 V - 4,8 kW
Alternateur		24 V - 95 A

* Ce moteur est conforme aux normes d'émission EPA (Tier 4 interim) / EU (Stage III-B)

SYSTEME HYDRAULIQUE

POMPE DE PUISSANCE	
Type	Double pompes à pistons axiaux et à cylindrées variables
Débit nominal	2 x 172 ℓ/min (45.4 US gpm / 37.8 UK gpm)
Pompe secondaire	Pompe à engrenage
Système cross-sensing et d'économie de carburant	
MOTEURS	
Translation	Moteur à piston axial à axe brisé avec soupape de frein et frein de stationnement
Rotation	Moto réducteur: à pistons, frein multidisques immergé automatique

PRESSIONS DE TRAVAIL	
Equipement	350 kgf/cm² (4970 psi)
Translation	380 kgf/cm² (5400 psi)
Augmentation de puissance (flèche, balancier, godet)	380 kgf/cm² (5400 psi)
Rotation	285 kgf/cm² (4050 psi)
Pilotage	40 kgf/cm² (570 psi)
Soupape de securité	Installé

VÉRINS		
N° de cylindres alésage x course	Flèche : 2-115 x 1090 mm (4.5" x 42.9")	
	Balancier : 1-120 x 1355 mm (4.7" x 53.3")	
	Godet : 1-110 x 995 mm (4.3" x 39.2")	
	Lame de bouteur : 2-110 x 235 mm (4.3" x 9.3")	
	Stabilisateurs : 2-125 x 475 mm (4.9" x 18.2")	
	Flèche en 2 pièces :	1ère: 2-115 x 760 mm (4.1" x 37.8")
		2nde: 1-160 x 650 mm (6.3" x 25.6")

TRANSLATION & FREINS

Transmission hydrostatique sur 4 roues. La transmission à engrenages hélicoïdales avec engrènement constant assure deux vitesses de translation en marche avant et arrière.

Force tractive de translation max.		11000 kgf (24,250 lbf)
Vitesse de translation	1 ère vitesse	9,5 km/h
	2 ème vitesse	36,6 km/h
Aptitude en côte		35° (70 %)

Frein de stationnement : double frein indépendant, servofrein complètement hydraulique d'essieu avant et arrière.
- Activation par ressort et déverrouillage hydraulique
- Freins à disques multiples de type humide

SYSTEME DE COMMANDE

Des manettes opérés par pression du pilote et des pédales garantissent un fonctionnement aisé et sans fatigue.

Equipements	Manipulateurs hydraulique avec commandes d'auxiliaires intégrés-Coupure de Sécurité (gauche): rotation et balancier (droite): flèche et godet (schéma ISO)
Régime moteur thermique	Electronique, avec Retour Automatique au ralenti
Feux	Deux feux montés sur la flèche, un sous la cabine, une sous la caisse à outils

ESSIEUX ET ROUES

Essieu avant à oscillation libre pouvant être bloqué automatiquement ou manuellement.
Essieu arrière fixe pour une stabilité maximale.

Pneus	10.00 - 20 - 14PR, double (avec chambre à air)
(en option)	10.00 - 20, double (Pneus jumelés massifs)

SYSTEME DE ROTATION

Moteur	A pistons axiaux
Réducteur	Réductions planètaires
Roulement de couronne	Bain de graisse
Frein de rotation (en option)	Multidisques humides (type à verrouillage par goupille)
Vitesse de rotation	9,5 tr/mn

SYSTÈME DE DIRECTION

Le système de direction type orbitrol, à actionnement hydraulique agit.

Rayon de braquage min.	6,3 m (20' 8")

CAPACITES

		litres	US gal	UK gal
Réservoir à carburant		270	71.3	59.4
Liquide de refroidissement moteur		19,5	5.2	4.3
Huile moteur thermique		23,7	6.26	5.21
Réducteur de rotation - huile		6,2	1.64	1.36
Essieu	avant	15,5	4.09	3.41
	arrière	17,5	4.62	3.85
Circuit hydraulique complet		210	55.5	46.2
Réservoir hydraulique		125	32.8	27.3

CHASSIS PORTEUR

Le châssis à section de caisson renforcée est entièrement soudé, faible tension.
Une lame de bouteur et des stabilisateurs sont disponibles. Modèle boulonné.

Lame de bouteur	Un outil très utile pour le réglage de niveau, le remplissage vers l'arrière ou le travail de nettoyage.
Stabilisateur	Stabilité maximale pour le creusement et le travail de levage, peut être installé à l'avant et/ou à l'arrière.

POIDS EN ORDRE DE MARCHE (APPROXIMATIF)

Le poids en ordre de marche comprend: la flèche de 4500 mm (14' 7"), le balancier de 2200 mm (7' 21") un godet de 0,70 m³ (0.91 yd³) profile SAE avec pleins et matériel prêt à l'utilisation.

POIDS DES COMPOSANTS PRINCIPAUX	
Structure supérieure	4500 kg (9,920 lb)
Flèche mono (avec vérin de balancier)	1220 kg (2,688 lb)

POIDS EN ORDRE DE MARCHE	
Lame de bouteur arrière	16700 kg (36,813 lb)
Stabilisateurs arrière	16850 kg (37,153 lb)
Lame de bouteur arrière et stabilisateurs avant	17820 kg (39,288 lb)
Stabilisateurs arrière et lame de bouteur avant	17780 kg (39,200 lb)
Quatre stabilisateurs	18000 kg (36,683 lb)

GODETS R160W-9A

Les godets sont des accessoires entièrement soudés en acier à haute résistance.

0,39 (0.51) | 0,50 (0.65) | 0,64 (0.84) | 0,70 (0.92) | 0,89 (1.16) | ▣ 0,69 (0.90)

Profile SAE m³ (yd³)

Capacité m³ (yd³)		Largeur mm (in)		Poids kg (lb)	Recommandation m (ft.in)		
					5,0 (17′ 1″) Flèche monobloc		
Profile SAE	Profile CECE	Sans couteaux latéraux	Avec couteaux latéraux		2,2 (7′ 3″) Balancier	2,5 (8′ 2″) Balancier	3,1 (10′ 2″) Balancier
0,39 (0.51)	0,34 (0.44)	620 (24.4)	740 (29.1)	410 (900)	●	●	●
0,50 (0.65)	0,44 (0.58)	760 (29.9)	880 (34.6)	470 (1,040)	●	●	●
0,64 (0.84)	0,55 (0.72)	920 (36.2)	1040 (40.9)	510 (1,120)	●	●	■
0,70 (0.92)	0,60 (0.78)	990 (39.0)	1110 (43.7)	540 (1,190)	●	■	■
0,89 (1.16)	0,77 (1.01)	1220 (48.0)	1340 (52.8)	610 (1,340)	▲	▲	—
▣ 0,69 (0.9)	0,62 (0.81)	990 (39.0)	-	700 (1,540)	■	■	▲

▣ Godet pour travaux lourds

● : D'application pour des matériaux d'une densité 2000 kg/m³ (3,370 lb/yd³) ou moins
■ : D'application pour des matériaux d'une densité 1600 kg/m³ (2,700 lb/yd³) ou moins
▲ : D'application pour des matériaux d'une densité 1100 kg/m³ (1,850 lb/yd³) ou moins

ACCESSOIRES R160W-9A

La flèche et les balanciers sont en section à caisson, à faibles contraintes, entièrement soudés.
Flèche de 4,6 m et 4,9 m et des balanciers de 1,9 m; 2,1 m; 2,5 m; et 3,0 m arms sont disponibles.

FORCE D'EXCAVATION R160W-9A

Flèche	Longueur	mm (ft·in)	5000 (16′5″)			Remarque:
	Poids	kg (lb)	1040 (2,290)			
Balancier	Longueur	mm (ft·in)	2200 (7′3″)	2500 (8′2″)	3100 (10′2″)	
	Poids	kg (lb)	560 (1,230)	580 (1,280)	610 (1,340)	
Force d'attaque du godet	SAE	kN	107,9 [117,1]	107,9 [117,1]	107,9 [117,1]	[ ]: Renforceur de puissance
		kgf	11000 [11940]	11000 [11940]	11000 [11940]	
		lbf	24250 [26330]	24250 [26330]	24250 [26330]	
	ISO	kN	124,5 [135,2]	124,5 [135,2]	124,5 [135,2]	
		kgf	12700 [13790]	12700 [13790]	12700 [13790]	
		lbf	28000 [30400]	28000 [30400]	28000 [30400]	
Force d'attaque du balancier	SAE	kN	87,2 [94,7]	78,5 [85,2]	69,4 [75,3]	
		kgf	8890 [9650]	8000 [8690]	7080 [7690]	
		lbf	19600 [21280]	17640 [19150]	15610 [16950]	
	ISO	kN	91,1 [98,9]	81,7 [88,7]	71,9 [78,1]	
		kgf	9290 [10090]	8330 [9040]	7330 [7960]	
		lbf	20480 [22240]	18360 [19930]	16160 [17550]	

Note: Le poids de la flèche inclus le vérin de balancier, tuyauterie et axes
Le poids du balancier inclus le vérin de godet, tuyauterie et axes

Dimensions et rayons d'action

DIMENSIONS R160W-9A

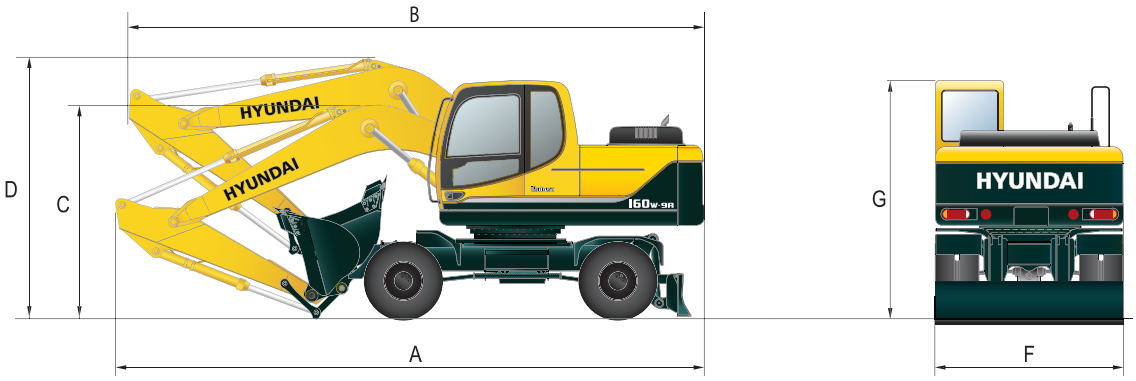

mm (ft · in)

	Flèche monobloc	5000 (16' 5")		
	Balancier	2200 (7' 3")	2500 (8' 2")	3100 (10' 2")
A	Longueur hors tout - position de transport	8480 (27' 10")	8470 (27' 9")	8510 (27' 11")
B	Longueur hors tout - position de déplacement	8480 (27' 10")	8320 (27' 4")	8220 (26' 12")
C	Hauteur de l'accessoire - position de transport	3120 (10' 3")	3170 (10' 5")	3320 (10' 11")
D	Hauteur de l'accessoire - position de déplacement	3380 (11' 1")	3800 (12' 6")	3980 (13' 1")
F	Largeur totale	2500 (8' 2")	2500 (8' 2")	2500 (8' 2")
G	Hauteur hors tout de la cabine	3190 (10' 6")	3190 (10' 6")	3190 (10' 6")

RAYONS D'ACTION R160W-9A

mm (ft · in)

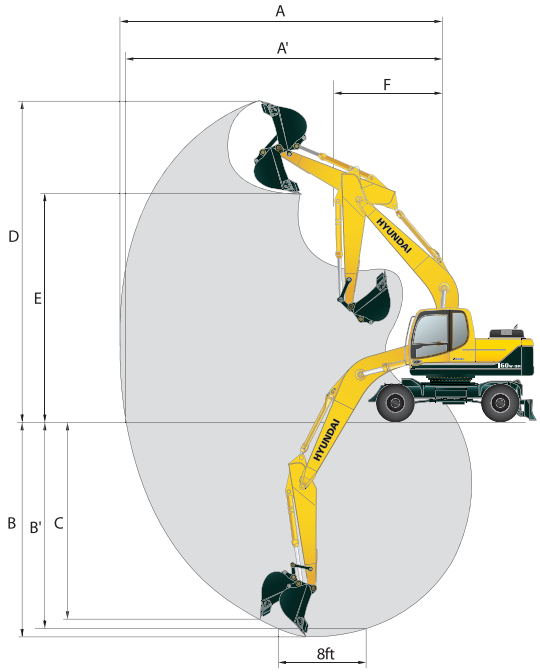

	Longueur de la flèche	5000 (16' 5")		
	Longueur du balancier	2200 (7' 3")	2500 (8' 2")	3100 (10' 2")
A	Portée d'attaque max.	8570 (28' 1")	8900 (29' 2")	9350 (30' 8")
A'	Portée d'attaque max. au sol	8360 (27' 5")	8690 (28' 6")	9160 (30' 1")
B	Profondeur d'attaque	5350 (17' 7")	5650 (18' 6")	6250 (20' 6")
B'	Profondeur d'attaque (niveau 8')	5120 (16' 10")	5450 (17' 11")	6060 (19' 11")
C	Profondeur d'attaque pour murs verticaux	4740 (15' 7")	5260 (17' 3")	5410 (17' 9")
D	Hauteur d'attaque max.	8850 (29' 0")	9150 (30' 0")	9150 (30' 0")
E	Hauteur de déversement max.	6220 (20' 5")	6490 (21' 4")	6540 (21' 5")
F	Rayon de rotation minimal avant	3140 (10' 4")	3170 (10' 5")	3560 (11' 8")

Dimensions et rayons d'action

DIMENSIONS R160W-9A / FLÈCHE HYDRAULIQUE RÉGLABLE - BIENTÔT DISPONIBLE

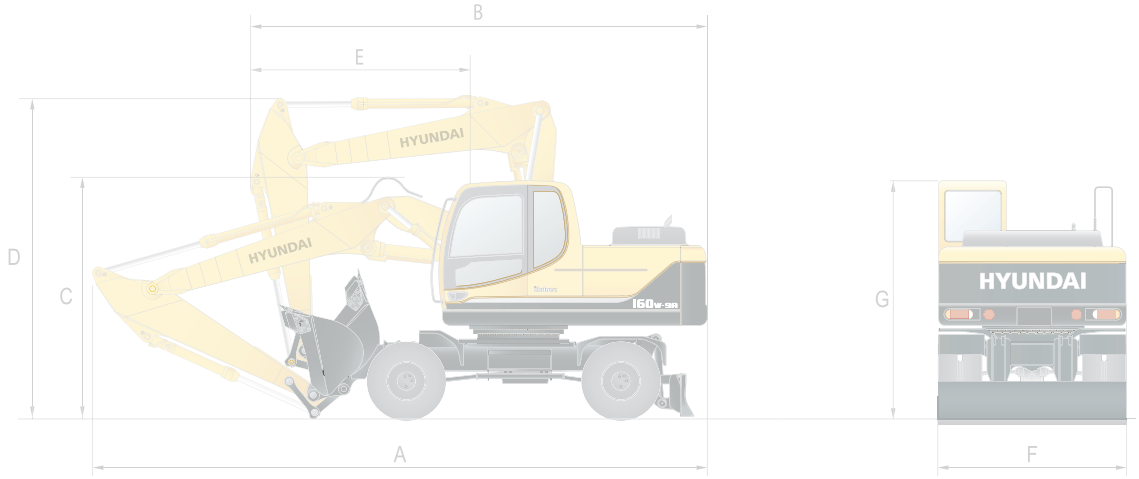

mm (ft · in)

	Flèche hydraulique réglable			
	Balancier			
A	Longueur hors tout - position de transport			
B	Longueur hors tout - position de déplacement			
C	Hauteur de l'accessoire - position de transport			
D	Hauteur de l'accessoire - position de déplacement			
E	Extrémité d'accessoire/volant			
F	Largeur totale			
G	Hauteur hors tout de la cabine			

RAYONS D'ACTION R160W-9A / FLÈCHE HYDRAULIQUE RÉGLABLE - BIENTÔT DISPONIBLE

mm (ft · in)

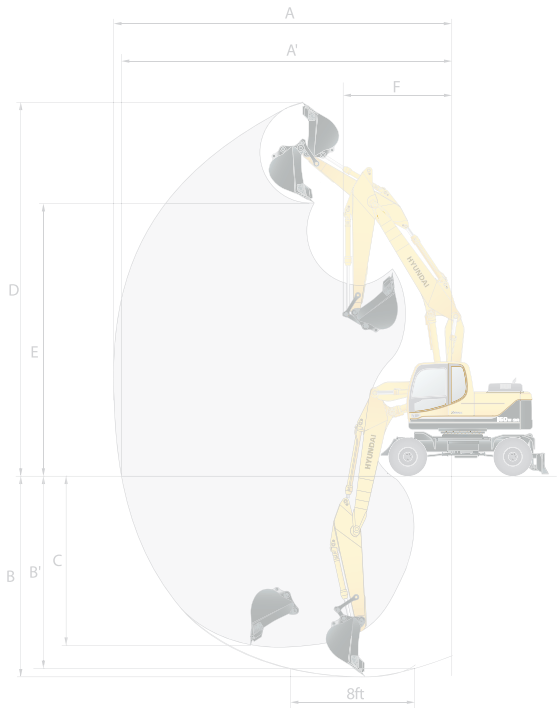

	Longueur de la flèche			
	Longueur du balancier			
A	Portée d'attaque max.			
A'	Portée d'attaque max. au sol			
B	Profondeur d'attaque			
B'	Profondeur d'attaque (niveau 8')			
C	Profondeur d'attaque pour murs verticaux			
D	Hauteur d'attaque max.			
E	Hauteur de déversement max.			
F	Rayon de rotation minimal avant			

Châssis

R160W-9A
AVEC LAME DE BOUTEUR ARRIÈRE

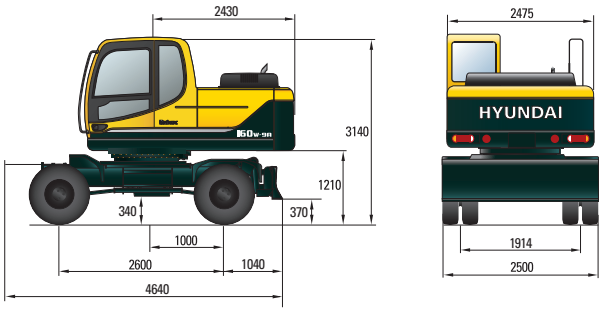

R160W-9A
AVEC STABILISATEURS ARRIÈRE

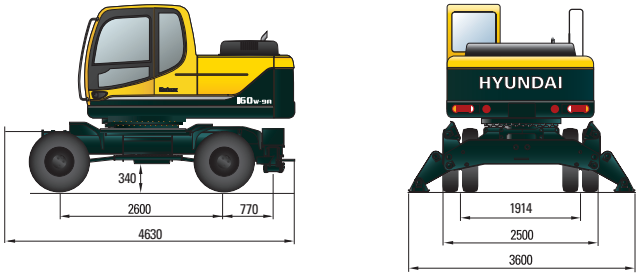

R160W-9A
AVEC LAME DE BOUTEUR ARRIÈRE
ET STABILISATEURS AVANT

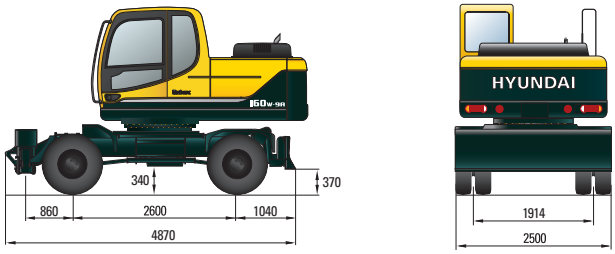

R160W-9A
AVEC STABILISATEURS
AVANT ET ARRIÈRE

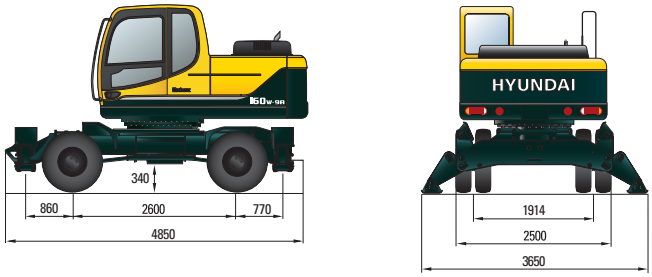

R160W-9A
AVEC STABILISATEURS ARRIÈRE
ET LAME DE BOUTEUR AVANT

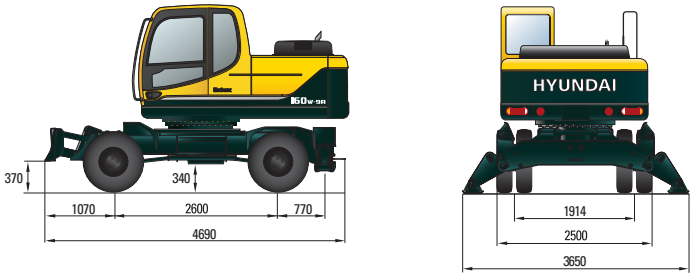

Capacités de levage

R160W-9A FLÈCHE MONOBLOC

Charge avant Charge latérale ou 360°

Flèche : 5,0 m (16' 51") / Balancier : 2,2 m (7' 3") / Godet : 0,70 m³ (0.92 yd³) Profil SAE / Avec lame de bouteur arrière abaissée

Hauteur du point de charge m (ft)		Rayon de charge								A portée max.		
		1.5 m (5.0 ft)		3.0 m (10.0 ft)		4.5 m (15.0 ft)		6.0 m (20.0 ft)		Capacité		Portée
												m (ft)
7.5 m	kg									*3780	3130	5.72
(25.0 ft)	lb									*8330	6900	(18.8)
6.0 m	kg							*2330	*2330	*3730	2120	7.01
(20.0 ft)	lb							*5140	*5140	*8220	4670	(23.0)
4.5 m	kg					*4730	4490	*4220	2720	*3770	1710	7.73
(15.0 ft)	lb					*10430	9900	*9300	6000	*8310	3770	(25.4)
3.0 m	kg			*9520	7830	*5990	4140	*4720	2590	3470	1520	8.07
(10.0 ft)	lb			*20990	17260	*13210	9130	*10410	5710	7650	3350	(26.5)
4.5 m	kg					*7180	3800	*5270	2440	3420	1480	8.08
(5.0 ft)	lb					*15830	8380	*11620	5380	7540	3260	(26.5)
Au niveau de sol	kg			*9130	6850	*7750	3610	5450	2330	3630	1570	7.75
	lb			*20130	15100	*17090	7960	12020	5140	8000	3460	(25.4)
-1.5 m	kg	*8620	*8620	*11230	6900	*7560	3570	*5400	2300	*4070	1850	7.05
(-5.0 ft)	lb	*19000	*19000	*24760	15210	*16670	7870	*11900	5070	*8970	4080	(23.1)
-3.0 m	kg	*12790	*12790	*9310	7080	*6410	3650			*3770	2630	5.78
(-10.0 ft)	lb	*28200	*28200	*20530	15610	*14130	8050			*8310	5800	(19.0)

Flèche : 5,0 m (16' 51") / Balancier : 2,5 m (8' 2") / Godet : 0,70 m³ (0.92 yd³) Profil SAE / Avec lame de bouteur arrière abaissée

Hauteur du point de charge m (ft)		Rayon de charge										A portée max.		
		1.5 m (5.0 ft)		3.0 m (10.0 ft)		4.5 m (15.0 ft)		6.0 m (20.0 ft)		7.5 m (25.0 ft)		Capacité		Portée
														m (ft)
7.5 m	kg											*3460	2720	6.20
(25.0 ft)	lb											*7630	6000	(20.3)
6.0 m	kg							*2910	2810			*3140	1910	7.39
(20.0 ft)	lb							*6420	6190			*6920	4210	(24.2)
4.5 m	kg							*3960	2740			*3050	1560	8.07
(15.0 ft)	lb							*8730	6040			*6720	3440	(26.5)
3.0 m	kg			*8610	8040	*5620	4170	*4500	2590	*2190	1710	*3090	1390	8.40
(10.0 ft)	lb			*18980	17730	*12390	9190	*9920	5710	*4830	3770	*6810	3060	(27.6)
1.5 m	kg			*8340	7060	*6910	3800	*5100	2420	*2840	1640	3180	1350	8.40
(5.0 ft)	lb			*18390	15560	*15230	8380	*11240	5340	*6260	3620	7010	2980	(27.6)
Au niveau de sol	kg			*8900	6780	*7630	3580	*5420	2300			3360	1420	8.09
	lb			*19620	14950	*16820	7890	*11950	5070			7410	3130	(26.5)
-1.5 m	kg	*7680	*7680	*11530	6780	*7600	3500	*5360	2250			*3840	1660	7.42
(-5.0 ft)	lb	*16930	*16930	*25420	14950	*16760	7720	*11820	4960			*8470	3660	(24.3)
-3.0 m	kg	*11220	*11220	*9850	6930	*6700	3560					*3630	2270	6.25
(-10.0 ft)	lb	*24740	*24740	*12720	15280	*14770	7850					*8000	5000	(20.5)
-4.5 m	kg			*6360	*6360									
(-15.0 ft)	lb			*14020	*14020									

Flèche : 5,0 m (16' 51") / Balancier : 3,1 m (10' 2") / Godet : 0,70 m³ (0.92 yd³) Profil SAE / Avec lame de bouteur arrière abaissée

Hauteur du point de charge m (ft)		Rayon de charge										A portée max.		
		1.5 m (5.0 ft)		3.0 m (10.0 ft)		4.5 m (15.0 ft)		6.0 m (20.0 ft)		7.5 m (25.0 ft)		Capacité		Portée
														m (ft)
7.5 m	kg											*3050	2290	6.83
(25.0 ft)	lb											*6720	5050	(22.4)
6.0 m	kg							*2790	*2790			*2900	1670	7.91
(20.0 ft)	lb							*6150	*6150			*6390	3680	(26.0)
4.5 m	kg							*3450	2770	*1820	1770	*2860	1370	8.55
(15.0 ft)	lb							*7610	6110	*4010	3900	*6310	3020	(28.1)
3.0 m	kg					*4900	4260	*4050	2600	*2840	1700	2930	1220	8.85
(10.0 ft)	lb					*10800	9390	*8930	5730	*6260	3750	6460	2690	(29.0)
1.5 m	kg			*10520	7300	*6350	3850	*4740	2410	*3530	1610	2870	1180	8.86
(5.0 ft)	lb			*23190	16090	*14000	8490	*10450	5310	*7780	3550	6330	2600	(29.1)
Au niveau de sol	kg	*4970	*4970	*10050	6770	*7330	3560	*5270	2260	*3590	1540	3010	1230	8.57
	lb	*10960	*10960	*22160	14930	*16160	7850	*11620	4980	*7910	3400	6640	2710	(28.1)
-1.5 m	kg	*7320	*7320	*11840	6660	*7610	3430	5290	2180			3400	1410	7.94
(-5.0 ft)	lb	*16140	*16140	*26100	14680	*16780	7560	11660	4810			7500	3110	(26.0)
-3.0 m	kg	*10010	*10010	*10700	6740	*7090	3430	*4980	2190			*3700	1850	6.88
(-10.0 ft)	lb	*22070	*22070	*23590	14860	*15630	7560	*10980	4830			*8160	4080	(22.6)
-4.5 m	kg	*13470	*13470	*8060	7010	*5310	3590							
(-15.0 ft)	lb	*29700	*29700	*17770	15450	*11710	7910							

1. Les capacités de levage sont basées sur SAE J1097, ISO 10567
2. La capacité de levage de la série Robex ne dépasse pas 75% de la charge de versage, la machine se trouvant sur un sol ferme à niveau ou 87% de la capacité hydraulique totale.
3. Le point de charge est un crochet de levage situé à l'arrière du godet.
4. (*) indique la charge limitée par la capacité hydraulique.

Capacités de levage

R160W-9A FLÈCHE MONOBLOC

Charge avant | Charge latérale ou 360°

Flèche : 4.6 m (15' 1") / Balancier : 3.0 m (9' 10") / Godet : 0.58 m³ (0.76 yd³) Profil SAE / Avec lame de bouteur arrière abaissée

Hauteur du point de charge m (ft)		Rayon de charge										A portée max.		
		1.5 m (5.0 ft)		3.0 m (10.0 ft)		4.5 m (15.0 ft)		6.0 m (20.0 ft)		7.5 m (25.0 ft)		Capacité		Portée
														m (ft)
6.0 m	kg							*2100	*2100			*2570	1480	7.46
(20.0 ft)	lb							*4630	*4630			*5670	3260	(24.5)
4.5 m	kg							*2710	2200			*2590	1210	8.14
(15.0 ft)	lb							*5970	4850			*5710	2670	(26.7)
3.0 m	kg					*3580	3450	*3170	2090	*1780	1350	*2640	1080	8.46
(10.0 ft)	lb					*7890	7610	*6990	4610	*3920	2980	*5820	2380	(27.8)
1.5 m	kg			*7700	6080	*4840	3150	*3770	1960	*2190	1290	2640	1040	8.46
(5.0 ft)	lb			*16980	13400	*10670	6940	*8310	4320	*4830	2840	5820	2290	(27.8)
Au niveau de sol	kg	*3780	*3780	*9530	5580	*5830	2920	*4280	1840	*1820	1250	2780	1100	8.15
	lb	*8330	*8330	*21010	12300	*12850	6440	*9440	4060	*4010	2760	6130	2430	(26.7)
-1.5 m	kg	*5830	*5830	*9890	5450	*6250	2810	*4490	1780			3210	1280	7.48
(-5.0 ft)	lb	*12850	*12850	*21800	12020	*13780	6190	*9900	3920			7080	2820	(24.5)
-3.0 m	kg	*8470	*8470	*9150	5500	*5950	2820	*3320	1810			*3390	1750	6.31
(-10.0 ft)	lb	*18670	*18670	*20170	12130	*13120	6220	*7320	3990			*7470	3860	(20.7)
-4.5 m	kg			*6890	5740									
(-15.0 ft)	lb			*15190	12650									

R160W-9A / FLÈCHE HYDRAULIQUE RÉGLABLE - BIENTÔT DISPONIBLE

Charge avant | Charge latérale ou 360°

Flèche : 4.9 m (16' 9") / Balancier : 1.9 m (6' 3") / Godet : 0.58 m³ (0.76 yd³) Profil SAE / Avec lame de bouteur arrière abaissée

Hauteur du point de charge m (ft)		Rayon de charge						A portée max.		
		3.0 m (10.0 ft)		4.5 m (15.0 ft)		6.0 m (20.0 ft)		Capacité		Portée
6.0 m	kg			*2960	*2960			*2910	1790	6.70
(20.0 ft)	lb			*6530	*6530			*6420	3950	(22.0)
4.5 m	kg	*4240	*4240	*3500	*3500	*3230	2110	*3010	1410	7.46
(15.0 ft)	lb	*9350	*9350	*7720	*7720	*7120	4650	*6640	3110	(24.5)
3.0 m	kg			*4520	3250	*3630	2020	3080	1250	7.81
(10.0 ft)	lb			*9960	7170	*8000	4450	6790	2760	(25.6)
1.5 m	kg			*5550	2980	*4110	1900	3040	1220	7.81
(5.0 ft)	lb			*12240	6570	*9060	4190	6700	2690	(25.6)
Au niveau de sol	kg	*6150	5410	*6150	2840	*4450	1830	3260	1310	7.47
	lb	*13560	11930	*13560	6260	*9810	4030	7190	2890	(24.5)
-1.5 m	kg	*9320	5480	*6170	2820	*4410	1820	*3580	1590	6.72
(-5.0 ft)	lb	*20550	12080	*13600	6220	*9720	4010	*7890	3510	(22.0)
-3.0 m	kg			*5400	2920					
(-10.0 ft)	lb			*11900	6440					

Flèche : 4.9 m (16' 9") / Balancier : 2.1 m (6' 11") / Godet : 0.58 m³ (0.76 yd³) Profil SAE / Avec lame de bouteur arrière abaissée

Hauteur du point de charge m (ft)		Rayon de charge						A portée max.		
		3.0 m (10.0 ft)		4.5 m (15.0 ft)		6.0 m (20.0 ft)		Capacité		Portée
6.0 m	kg			*2770	*2770			*2780	1680	6.91
(20.0 ft)	lb			*6110	*6110			*6130	3700	(22.7)
4.5 m	kg			*3300	*3300	*3090	2110	*2880	1330	7.65
(15.0 ft)	lb			*7280	*7280	*6810	4650	*6350	2930	(25.1)
3.0 m	kg			*4320	3240	*3500	2000	2950	1180	7.99
(10.0 ft)	lb			*9520	7140	*7720	4410	6500	2600	(26.2)
1.5 m	kg			*5380	2950	*4000	1870	2910	1140	7.99
(5.0 ft)	lb			*11860	6500	*8820	4120	6420	2510	(26.2)
Au niveau de sol	kg	*6320	5320	*6040	2790	*4370	1790	3110	1220	7.66
	lb	*13930	11730	*13320	6150	*9630	3950	6860	2690	(25.1)
-1.5 m	kg	*9370	5370	*6140	2760	*4400	1770	*3480	1470	6.93
(-5.0 ft)	lb	*20660	11840	*13540	6080	*9700	3900	*7670	3240	(22.7)
-3.0 m	kg			*5500	2840					
(-10.0 ft)	lb			*12130	6260					

1. Les capacités de levage sont basées sur SAE J1097, ISO 10567
2. La capacité de levage de la série Robex ne dépasse pas 75% de la charge de versage, la machine se trouvant sur un sol ferme à niveau ou 87% de la capacité hydraulique totale.
3. Le point de charge est un crochet de levage situé à l'arrière du godet.
4. (*) indique la charge limitée par la capacité hydraulique.

Capacités de levage

R160W-9A / FLÈCHE HYDRAULIQUE RÉGLABLE - BIENTÔT DISPONIBLE

Charge avant | Charge latérale ou 360°

Flèche : 4.9 m (16' 9") / Balancier : 2.5 m (8' 2") / Godet : 0.58 m³ (0.76 yd³) Profil SAE / Avec lame de bouteur arrière abaissée

Hauteur du point de charge m (ft)		Rayon de charge								A portée max.		
		3.0 m (10.0 ft)		4.5 m (15.0 ft)		6.0 m (20.0 ft)		7.5 m (25.0 ft)		Capacité		Portée
												m (ft)
6.0 m	kg					*2560	2180			*2580	1470	7.39
(20.0 ft)	lb					*5640	4810			*5690	3240	(24.2)
4.5 m	kg			*2900	*2900	*2800	2140			*2680	1180	8.08
(15.0 ft)	lb			*6390	*6390	*6170	4720			*5910	2600	(26.5)
3.0 m	kg	*5850	*5850	*3940	3290	*3250	2010	*2020	1300	2700	1050	8.40
(10.0 ft)	lb	*12900	*12900	*8690	7250	*7170	4430	*4450	2870	5950	2310	(27.6)
1.5 m	kg	*6100	5580	*5080	2980	*3800	1870	*2540	1250	2660	1020	8.40
(5.0 ft)	lb	*13450	12300	*11200	6570	*8380	4120	*5600	2760	5860	2250	(27.6)
Au niveau	kg	*6370	5300	*5870	2780	*4240	1770			2820	1080	8.09
de sol	lb	*14040	11680	*12940	6130	*9350	3900			6220	2380	(26.5)
-1.5 m	kg	*9040	5290	*6120	2720	*4400	1730			*3240	1280	7.41
(-5.0 ft)	lb	*19930	11660	*13490	6000	*9700	3810			*7140	2820	(24.3)
-3.0 m	kg	*8660	5430	*5730	2770							
(-10.0 ft)	lb	*19090	11970	*12630	6110							

1. Les capacités de levage sont basées sur SAE J1097, ISO 10567
2. La capacité de levage de la série Robex ne dépasse pas 75% de la charge de versage, la machine se trouvant sur un sol ferme à niveau ou 87% de la capacité hydraulique totale.
3. Le point de charge est un crochet de levage situé à l'arrière du godet.
4. (*) indique la charge limitée par la capacité hydraulique.

ÉQUIPEMENT STANDARD R160W-9A

Cabine (de taille) standard ISO
- Cabine tous temps en acier avec visibilité à 360°
- Fenêtres en verre de sécurité
- Essuie-glace relevable
- Pare-brise coulissant pliant
- Fenêtre latérale coulissante
- Clé unique pour toutes les portes vérrouillables
- Compartiment de rangement chaude et froide
- Compartiment de rangement & cendrier
- Radio avec entrée USB
- Système de téléphone mobile mains-libres avec dispositif de chargement USB, Bluetooth, câble de radio – Mains libres
- Plafond de cabine transparent
- Prise électrique 12 volts (convertisseur 24V CC -> 12V CC)
- Pare-soleil
- Casquette pare-brise avant

Système d'optimisation de puissance assistée par ordinateur (CAPO)
- 3 modes de puissance, 2 modes de travail, mode utilisateur
- Système de décélération automatique et de décélération
- Système de préchauffage automatique
- Système de prévention de surchauffe

Commande automatique de la climatisation
- Climatisation et chauffage
- Dégivrage

Système d'autodiagnostic

Aide au démarrage (chauffage (de grille) d'air) par temps froid

Pupitre de contrôle centralisé
- Affichage LCD
- Régime moteur ou compteur kilométrique
- Horloge
- Compteurs
- - Jauge de carburant
- - Jauge de température du liquide de refroidissement du moteur
- - Jauge de température de l'huile hydraulique
- Témoins d'avertissement
- - Avertissement moteur
- - Surcharge équipements
- - Erreur de communication
- - Charge de la batterie
- - Bouchage du filtre à air
- Indicateurs
- - Puissance max.
- - Basse vitesse/Haute vitesse
- - Réchauffeur à carburant
- - Décélération automatique
- Caméra de recul

Verrouillage porte et serrures, une seule clé

Deux rétroviseurs extérieurs

Siège à suspension mécanique avec chauffage et ceinture de sécurité

Levier de commande réglable

Système d'ajuster de la boîte-console

Deux phares de travail avant

Signal sonore électrique

Batteries (2 x 12V x 100 Ah)

Interrupteur principal de batterie

Écran de radiateur amovible pour le nettoyage

Frein de rotation automatique

Réservoir fuel amovible

Préfiltre à carburant avec réchauffeur à carburant

Système antichute de la flèche

Système antichute du balancier

Accumulateur pour l'abaissement de l'équipement de travail

Transducteur électrique

Châssis surbaissé sous capot (normal)

Embrayage de ventilateur (humide)

Lame arrière (550 mm x 2500 mm)

Pneus jumelés (10.00-20-14PR)

Pompe à carburant (35 ℓ/min)

Clapet de sécurité pour le vérin de la flèche, avec dispositif d'avertissement en cas de surcharge

Kit de tuyauterie à double effet (benne preneuse, etc.)

Alarme de translation

Flèche
- Flèche monobloc : 4,6 m; 15' 1"

Balancier
- 2,2 m; 7' 21"

Cabine ROPS (ISO 12117-2)
- ROPS (Roll Over Protective Structure)

Hi-mate (système de gestion à distance)

ÉQUIPEMENT EN OPTION R160W-9A

Gyrophare

Clapet de sécurité balancier

Kit de tuyauterie à simple effet (marteau, etc.)

Attache rapide

Flèche
- Flèche hydraulique réglable : 4,9 m; 16' 11"

Balanciers
- 1,9 m; 6' 3"
- 2,1 m; 6' 11"
- 2,5 m; 8' 2"
- 3,1 m; 10' 2"

Cabine FOPS/FOG (ISO/DIS 10262 niveau II)
- FOPS (Structure de protection contre les chutes d'objets)
- FOG (Barrière contre les chutes d'objets)

Plafond de cabine en acier plein

Grille de cabine - Pare-brise
- Grille de fils

Cabin lights

Éclairage de la cabine

Chassis porteur
- Stabilisateurs arrière
- Lame de bouteur arrière et stabilisateurs avant
- Stabilisateurs arrière et avant
- Stabilisateurs arrière et lame de bouteur avant

Protection supplémentaire du bas de caisse

Trousse à outils

Siège
- Siège à suspension pneumatique réglable
- Siège à suspension mécanique réglable avec chauffage
- Siège à suspension mécanique

Pneus jumelés massifs (10.00 - 20)

Vanne de changement de mode (2 modes)

Clé intelligente

Tuyauterie rotative avec levier RCV proportionnel

* Les équipements de série et optionnels peuvent varier. Consultez votre distributeur Hyundai pour de plus amples informations. L'engin illustré peut varier suivant les spécifications internationales.
* Les photos peuvent inclure des accessoires et des équipements optionnels, indisponibles dans votre région.
* Les matières et les spécifications sont sujettes à des modifications sans préavis.
* Toutes les mesures faisant partie du système ISO (impérial) sont arrondies à la livre ou au pouce ou au centimètre le plus proche.

VOTRE CONTACT

HYUNDAI
HEAVY INDUSTRIES EUROPE
CONSTRUCTION EQUIPMENT

Hyundai Heavy Industries Europe N.V.
VOSSENDAAL 11, 2440 GEEL, BELGIUM TEL: (32) 14-56-2200 FAX: (32) 14-59-3405